LEGENDA EL. PRVKŮ VO

STÁVAJÍCÍ
- stávající svítidlo
- stáv. uzemnění

NOVÉ
- A01–A05 sadový stožár bezpaticový třístupňový FeZn 6m nad zemí, typ K6, s vyložením výložník obloukový SV-1000 atypický svítidlo LED 20W – 2700K
- uzemnění (kulatina FeZn ø10) uložené v celé délce VO
- kabelová spojka

LEGENDA DEM. EL. VEDENÍ

- stávající vzdušné vedení VO – TS Dačice

LEGENDA DEM. EL. PRVKŮ VO

- stávající svítidlo

LEGENDA EL. VEDENÍ

- nové kabelové vedení VO
- stávající kabelové vedení VO – TS Dačice
- stávající kabelové vedení NN
- kabelová chránička
- nové uzemnění

LEGENDA INŽ. SÍTÍ

- vodovodní potrubí – ČEVAK a.s.
- sdělovací kom. vedení – CETIN
- plynovodní potrubí – EG.D. a.s.
- kanalizace – ČEVAK a.s.

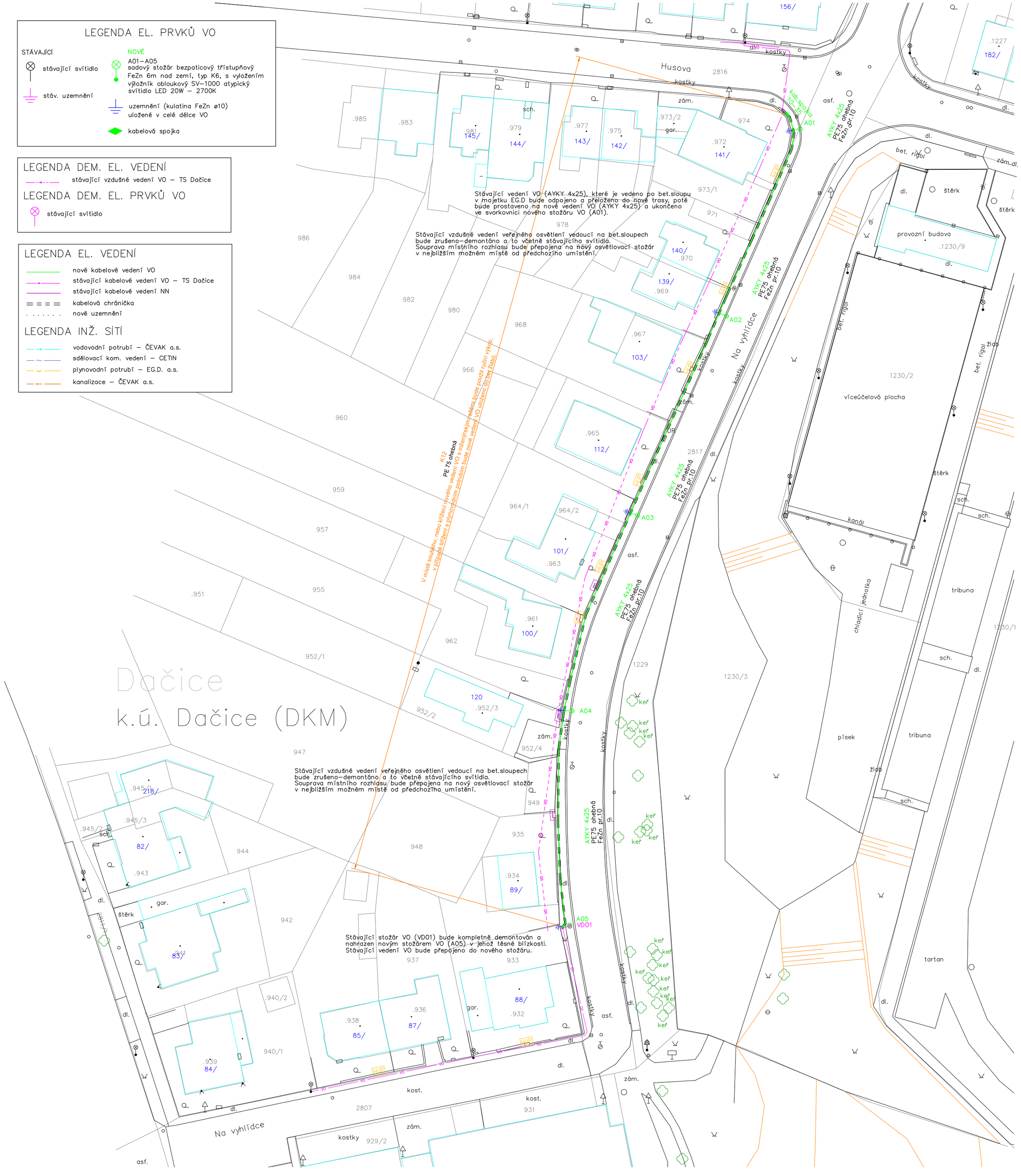

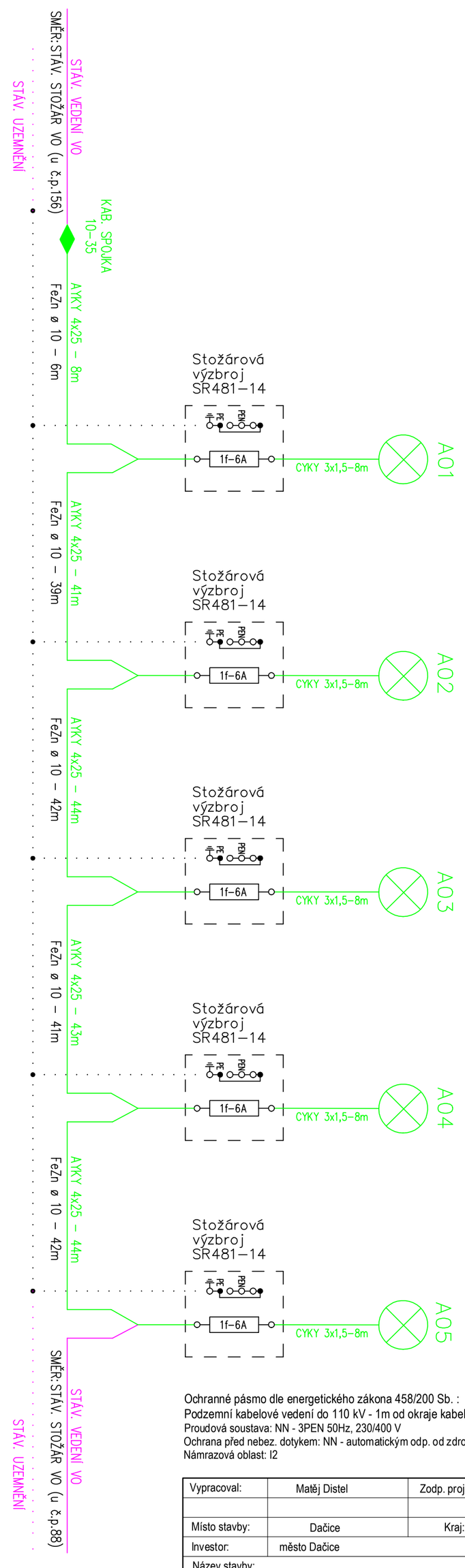

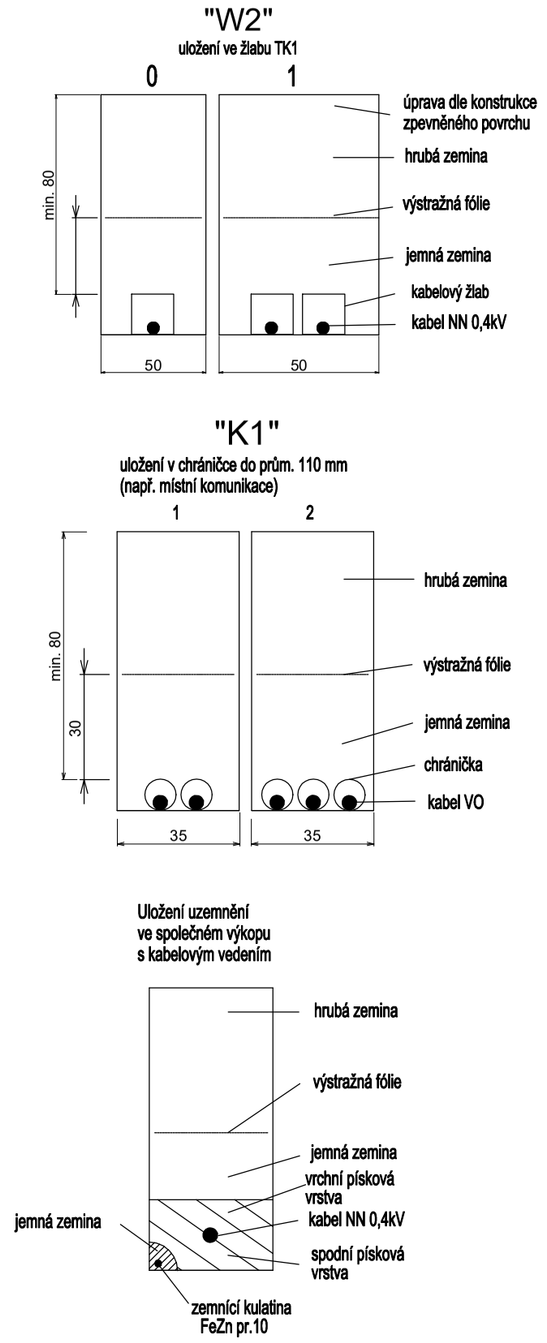

Ochranné pásmo dle energetického zákona 458/200 Sb. :
Podzemní kabelové vedení do 110 kV - 1m od okraje kabelového vedení
Proudová soustava: NN - 3PEN 50Hz, 230/400 V
Ochrana před nebez. dotykem: NN - automatickým odp. od zdroje TN-C
Námrazová oblast: I2

Vypracoval:	Matěj Distel	Zodp. projektant:	Ing. Tomáš Antoňů
Místo stavby:	Dačice	Kraj:	Jihočeský
Investor:	město Dačice		

SETO, spol. s r.o.
Hradecká 17/IV
380 01 Dačice
tel/fax: 384 420 229

Název stavby:

Dačice, Na Vyhlídce - VO + HDPE

Druh přílohy: Situace projektovaného vedení, stávajících sítí, řezy výkopem, schéma zapojení

Číslo stavby:	7/2023
Formát výkresu:	A2
Stupeň PD	dokumentace PS dokumentace DR
Datum:	01/2023
Měřítko:	1:500
Číslo výkresu:	SO_VO_1

Číslo výtisku: